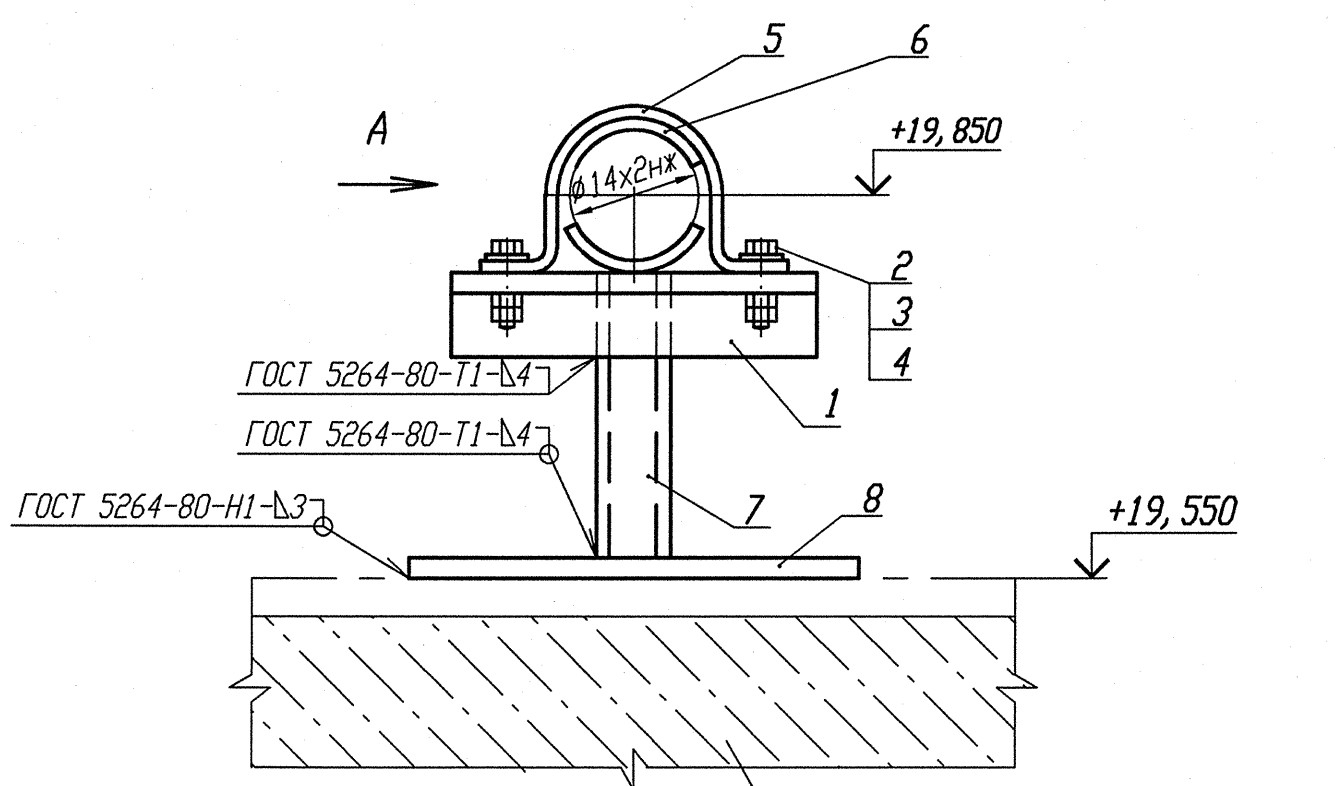

Деталь поз. 5 (Lр=100)

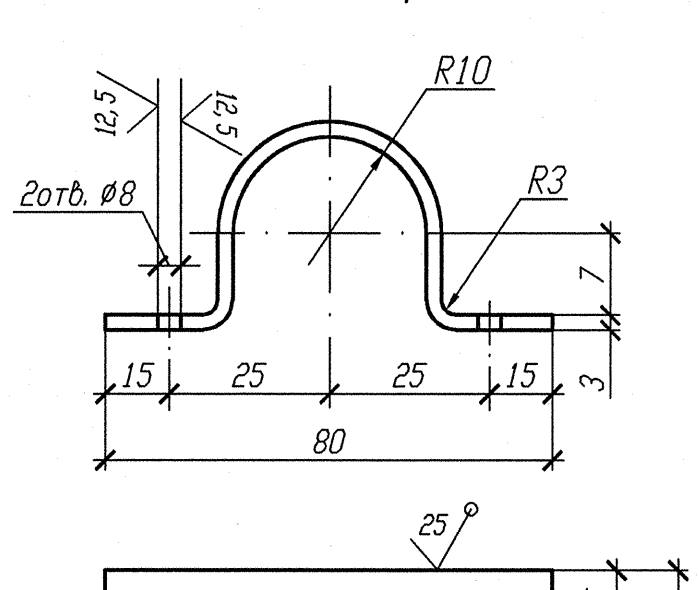

Деталь поз. 6

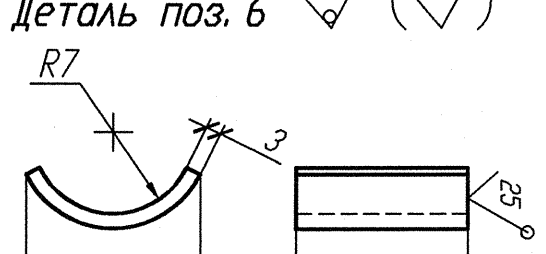

Номер опоры	3TV10Y380	3TV10Y382
Нагрузка на опору Pz(кН)	0,047	0,056

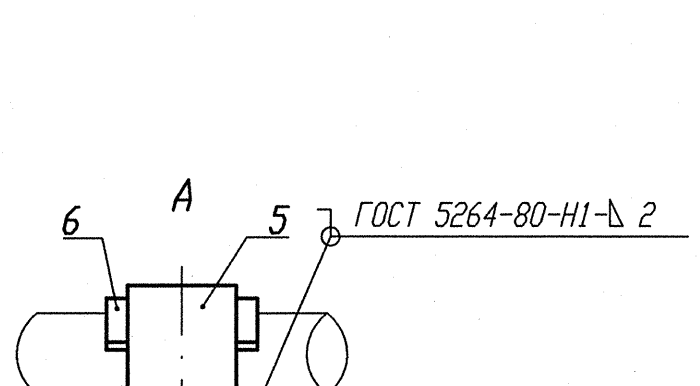

Разрез 1-1

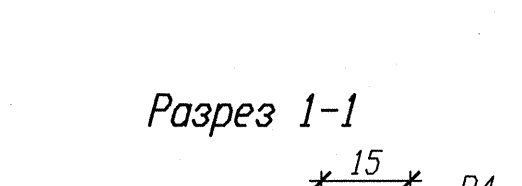

Спецификация деталей

Поз.	Обозначение	Наименование	Кол.	Материал	Масса, кг ед.	Масса, кг общ.	Примечание
1	ГОСТ 8509-93	Уголок В- 35х35х4 l=300	1	Ст 3 пс 2-сп ГОСТ 535-2005	0,63	0,63	
2	ГОСТ 7798-70	Болт М6-6дх30.56.35	2	35 ГОСТ 1050-88	0,009	0,018	
3	ГОСТ 11371-78	Шайба А.6х2.02.Ст3пс	2	ОК360В-2-IV-Ст3пс ГОСТ 16523-97	0,0014	0,0028	
4	ГОСТ 5915-70	Гайка М6-6Н.8.35	4	35 ГОСТ 1050-88	0,0026	0,0104	
5	БК-1998784	Полухомут Б-ПН-3х160х30	1	Б-ПН-3 ГОСТ 19903-74 Лист ОК360В-4-IV-Ст3сп-сп ГОСТ 16523-97	0,08	0,08	
6	БК-1998786	Упор Б-ПН-О-3х22х50	2	12Х18Н10Т-М4г ГОСТ 5582-75	0,03	0,06	
7	ГОСТ 8240-97	Швеллер 10У l=286	1	Ст 3 пс 2-сп ГОСТ 535-2005	2,457	2,457	
8	ГОСТ 19903-74	Лист Б-ПН-О- 4х110х70	1	Ст 3 сп 5-сп ГОСТ 14637-89	0,2418	0,2418	
	ГОСТ 2246-70	Проволока		СВ-04Х19Н11М3		-	
	ГОСТ 9467-75	Электроды		УОНИИ 13/45		-	
				Итого:		3,5	

1 Привязку опоры смотри изометрический чертеж 3TV50Z07.
2 Сварку производить по ГОСТ 5264-80.
3 Отметка трубопровода подлежит уточнению в соответствии с уклоном трубопровода.
4 Максимальная нагрузка на опору Pz дана с учетом сейсмического воздействия.
5 Спецификация составлена на одну опору.
6 Изготовить два комплекта.

АРХИВНЫЙ ЭКЗЕМПЛЯР

Изм.	Кол. уч.	Лист	Nдок.	Подпись	Дата
Инж. 2к.		Сидоренко			12.02
Пров. инж. 1к.		Швабинский			12.02
Пров. вед. инж.		Махотина			12.02
Н. контр.		Красноярова			12.02

Инв. N подл. R3.03732.1.0.13
Лист 208

R3.TV10.3095.013.03.00.126

Ростовская АЭС Блок 3

Редукторное отделение
Герметичная часть
Трубопроводы отбора проб
Рр больше 2,2 МПа

Стадия	Лист	Листов
Р		1

Опора скользящая
3TV10Y380, 3TV10Y382

ОАО "НИАЭП" 2013

Инв. N подл. | Подп. и дата | Взам. инв. N

Формат А4х3